МИК 157.03.05.002

Ra12,5

А-А

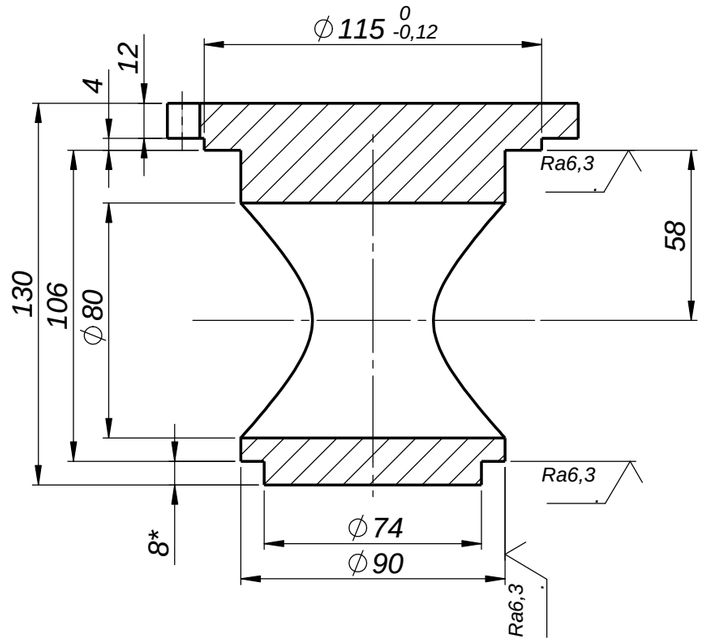

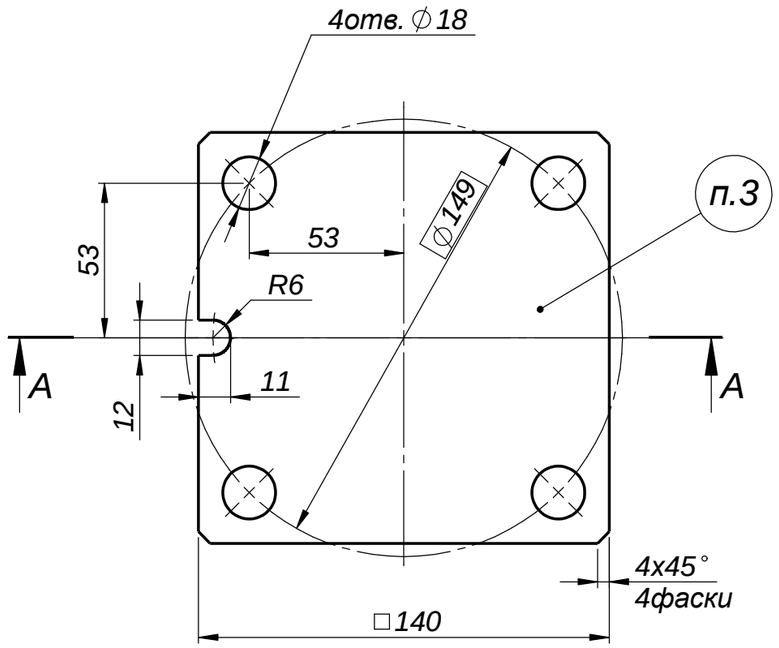

1. *Размеры для справок.
2. H14, h14, ±IT14/2.
3. Маркировать ударным способом МИК 157.03.05.002, заводской номер. Шрифт 5Пр-3 ГОСТ 26.020-80, глубина знаков 0,3 мм max.

Изм.	Лист	№ докум.	Подпись	Дата	МИК 157.03.05.002			
					Гильза	Лит.	Масса	Масштаб
Разраб.		Шестаков		02.14г			3,7	1:1
Пров.		Натолин		02.14г		Лист	Листов 1	
Т.контр.		Гусев		02.14г				
Н.контр.		Шаповалов		02.14г	Ст3пс ГОСТ 380-2005	ООО ППП "МИК XXI"		
Утв.		Натолин		02.14г				

Формат А3

Перв. прим. | Справ. № | Подпись и дата | Инв. № дубл. | Взам. инв. № | Подпись и дата | Инв. № подл.

PDF created with pdfFactory Pro trial version www.pdffactory.com